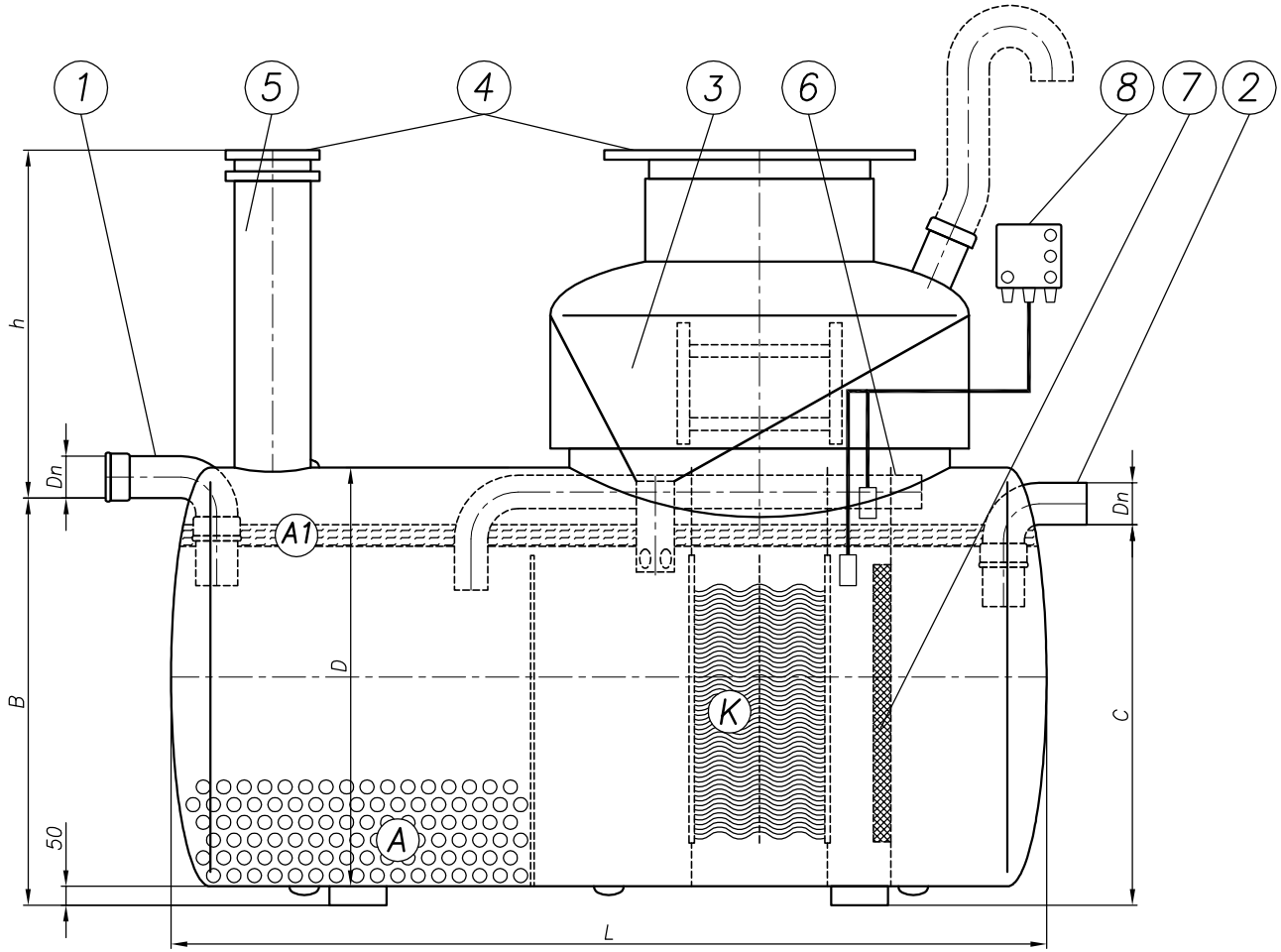

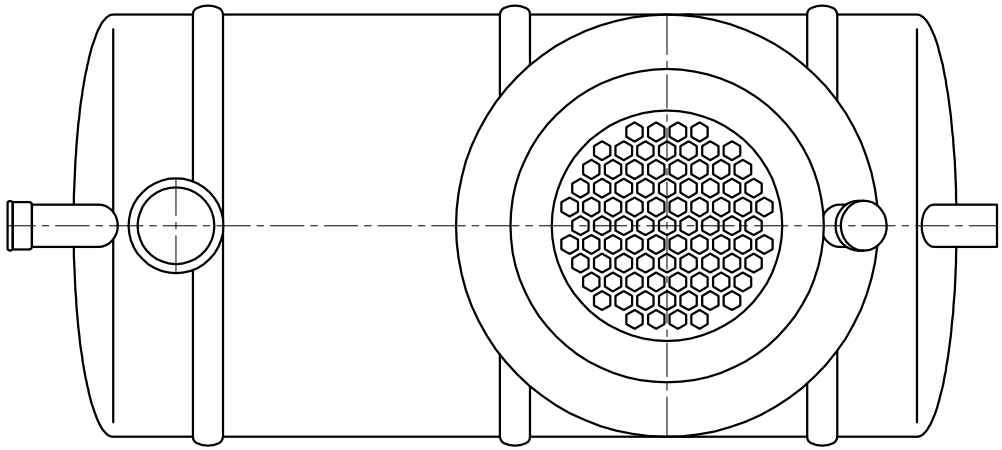

h - глубина входной трубы от уровня земли

Заметки: _____

_____

_____

A1	Осадок песка и грязи		л	400	
A	Слой масла		л	250	
D	Диаметр		мм	1100	
L	Длина		мм	2300	
K	Коалисцетный модуль		шт.	1	
h	Высота обслуживающего колодца		мм	____	
B	Высота входной трубы		мм	1070	☐
				____	☐
C	Высота выходной трубы		мм	1000	☐
				____	☐
1	Входная труба	1шт.	ПВХ	Dn ____	
2	Выходная труба	1шт.	ПВХ	Dn ____	
3	Обслуживающий колодец		мм	600/1100	
4	Люк	2шт.	Чугунный люк (40т)		☐
			Пластиковая крышка		☐
5	Обслуживающяя труба		мм	200	☐
			мм	315	☐
6	Обводная труба (по желанию клиента)				☐
7	Микрофильтр (по желанию клиента)				☐
8	Контрольное устройство (по желанию клиента)				☐

Название обьекта

ISO 9001

DNV

SERTIFITSEERITUD ORGANISATSIOON

Vesmaco

Масло-бензоотделитель I класса
NS 3 л/сек с песко-грязеуловителем

VESMACO OÜ
Tööstuse 46 (3 korrus)
10416 Tallinn, Estonia
Tel (+372) 6 418 552
Fax (+372) 6 418 553
Mob (+372) 50 57 377

VESMACO OÜ оставляет за собой право вносить изменения в одностороннем порядке. В связи с постоянным развитием технологий, используемых в нашей компании, возможны изменения конструкции и комплектующих продукции.